PROFILO Z1 - Z2

MATERIALE TUBAZIONE	GHISA	
DIAMETRO (mm)	200	
LUNGHEZZA LIVELLETTA (m)	45.25	
DISLIVELLO LIVELLETTA (m)	0.36	
PENDENZA LIVELLETTA (%)	8.0	

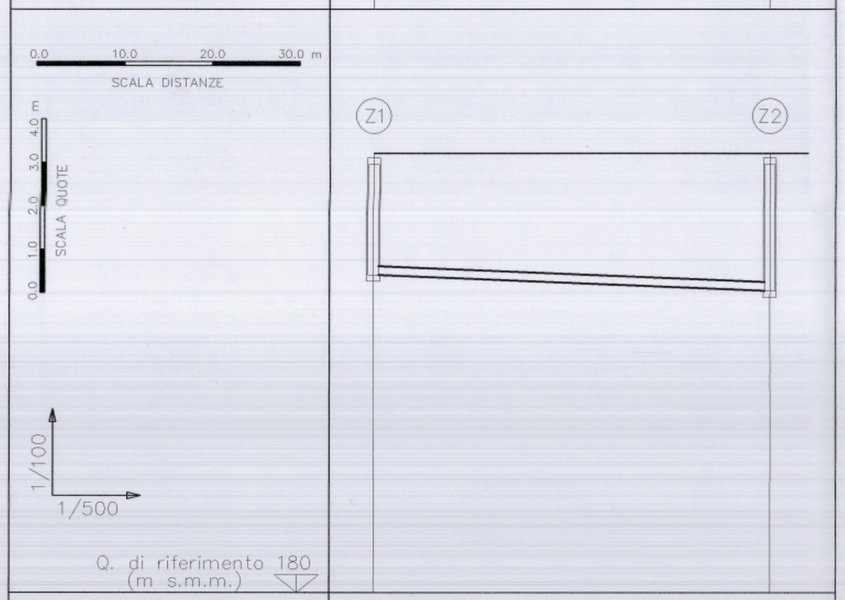

PICCHETTI (denominazione)	Z1		Z2
DISTANZE PARZIALI (m)		45.25	
DISTANZE PROGRESSIVE (m)	0.00		45.25
QUOTE STRADA (m s.m.m.)	190.10		190.10
QUOTE FONDO COLLETTORE (m s.m.m.)	187.16		186.95
PROFONDITA' DI SCAVO (m)	2.94		3.30
POZZETTI (n.)	P1		P2
QUOTA FONDO POZZETTO (m s.m.m.)	187.16		186.95
ALTEZZA POZZETTO (m)	2.54		2.90

PROFILO Z2 - Z11

MATERIALE TUBAZIONE	GHISA	GHISA	GHISA	GHISA	GHISA
DIAMETRO (mm)	200	200	200	200	200
LUNGHEZZA LIVELLETTA (m)	34.47	30.61	30.61	45.42	36.46
DISLIVELLO LIVELLETTA (m)	0.35	0.24	0.24	0.29	0.29
PENDENZA LIVELLETTA (%)	8.0	8.0	8.0	8.0	8.0

PICCHETTI (denominazione)	Z2	Z3		Z5	Z6	
DISTANZE PARZIALI (m)		34.47	63.66	30.61	45.42	36.46
DISTANZE PROGRESSIVE (m)	0.00	34.47		98.13	128.74	174.16
QUOTE STRADA (m s.m.m.)	190.10	190.10		190.10	190.10	190.10
QUOTE FONDO COLLETTORE (m s.m.m.)	186.95	187.23		187.74	187.98	188.34
PROFONDITA' DI SCAVO (m)	3.30	3.02		2.56	2.22	1.86
POZZETTI (n.)	P2	P3		P10	P11	P12
QUOTA FONDO POZZETTO (m s.m.m.)	186.95	187.23		187.74	187.98	188.34
ALTEZZA POZZETTO (m)	2.90	2.62		2.11	1.87	1.51

PROFILO Z2 - Z4

MATERIALE TUBAZIONE	GHISA	GHISA	GHISA	GHISA	GHISA
DIAMETRO (mm)	200	200	200	200	200
LUNGHEZZA LIVELLETTA (m)	36.46	36.46	48.05	11.95	17.17
DISLIVELLO LIVELLETTA (m)	0.29	0.29	0.38	0.10	0.15
PENDENZA LIVELLETTA (%)	8.0	8.0	8.0	8.0	8.0

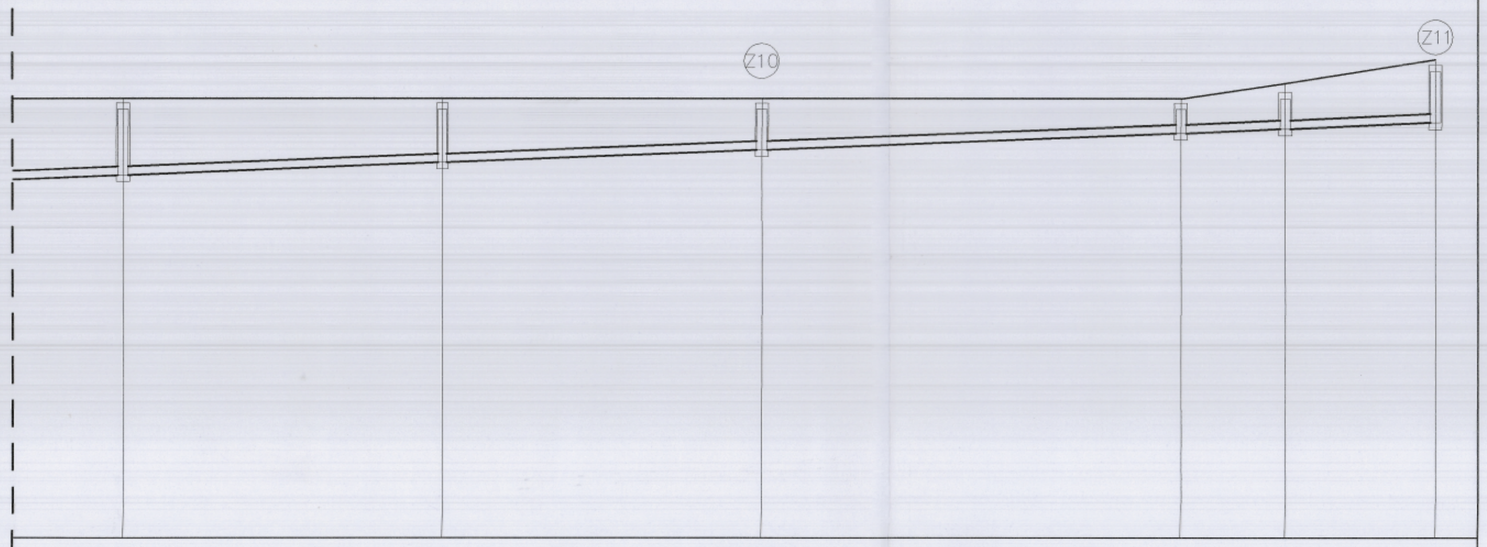

PICCHETTI (denominazione)	Z10					Z11
DISTANZE PARZIALI (m)	36.46	36.46	48.05	11.95	17.17	
DISTANZE PROGRESSIVE (m)	174.16	210.62	247.08	295.13	307.08	324.25
QUOTE STRADA (m s.m.m.)	190.10	190.10	190.10	190.10	190.45	191.00
QUOTE FONDO COLLETTORE (m s.m.m.)	188.34	188.63	188.92	189.30	189.40	189.55
PROFONDITA' DI SCAVO (m)	1.86	1.57	1.28	0.90	1.15	1.55
POZZETTI (n.)	P12	P13	P14	P15	P16	P26
QUOTA FONDO POZZETTO (m s.m.m.)	188.34	188.63	188.92	189.30	189.40	189.55
ALTEZZA POZZETTO (m)	1.51	1.22	0.93	0.55	0.69	1.18

MATERIALE TUBAZIONE	GHISA	GHISA	GHISA	GHISA	GHISA
DIAMETRO (mm)	200	200	200	200	200
LUNGHEZZA LIVELLETTA (m)	41.90	31.35	19.75	19.70	34.20
DISLIVELLO LIVELLETTA (m)	0.34	0.25	0.16	0.16	0.28
PENDENZA LIVELLETTA (%)	8.0	8.0	8.0	8.0	8.0

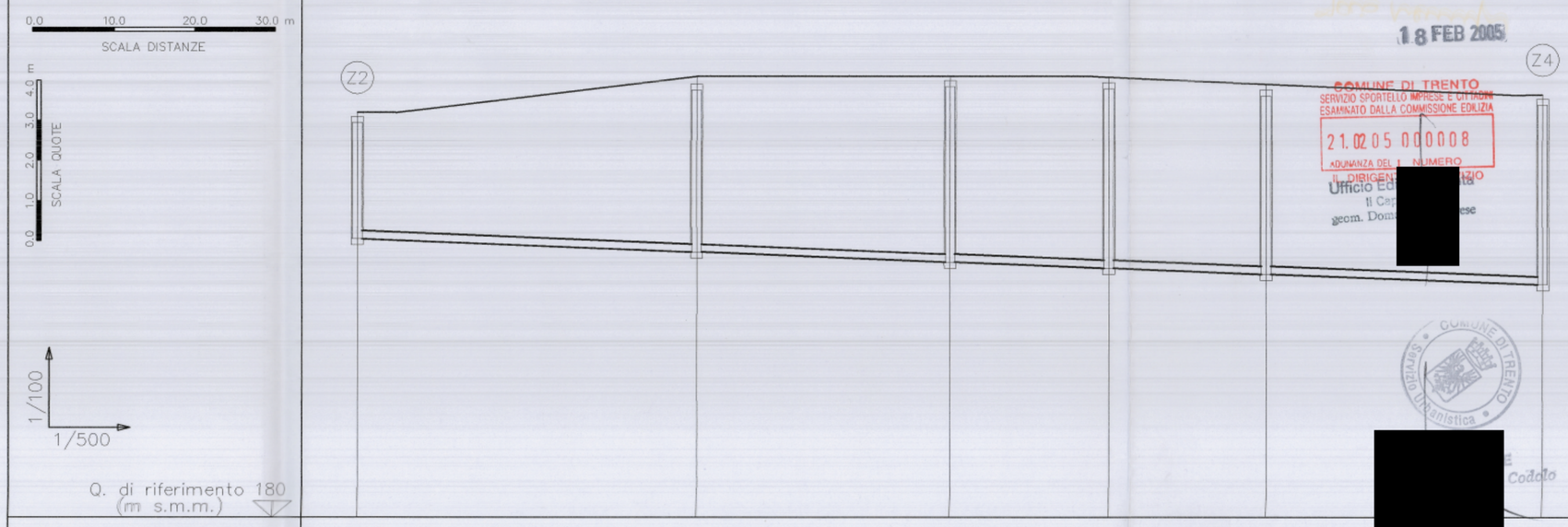

PICCHETTI (denominazione)	Z2					Z4
DISTANZE PARZIALI (m)	41.90	31.35	19.75	19.70	34.20	
DISTANZE PROGRESSIVE (m)	0.00	41.90	73.25	93.00	112.70	146.90
QUOTE STRADA (m s.m.m.)	190.10	191.00	191.00	191.00	191.00	190.85
QUOTE FONDO COLLETTORE (m s.m.m.)	186.95	186.61	188.16	188.00	187.84	185.77
PROFONDITA' DI SCAVO (m)	3.40	4.63	4.88	5.02	5.00	4.99
POZZETTI (n.)	P2	P4	P5	P6	P7	P8
QUOTA FONDO POZZETTO (m s.m.m.)	186.95	188.41	188.16	188.00	187.84	185.77
ALTEZZA POZZETTO (m)	2.90	4.04	4.38	4.49	4.47	4.49

Allegato parte integrante ed essenziale della deliberazione del Consiglio comunale
8 MAR 2005 n. 32
[redacted]
ISCRIZIONE ALBO N° 1114

0 1 2 4 10

NO	DATAREV	EMIS.
NO.	DATA	EMESSO

RILIEVO TOPOGRAFICO

studio topografico
stevanin & fondriest
Vicolo del Vo' 23 - Trento
Tel. +39 0461 238710
Fax +39 0461 984682
e-mail : g.stevanin@tin.it

PROGETTO ACUSTICA

GEOLOGIA E IDROGEOLOGIA

Comitgeo s.n.c. di M. & M. Vuillermin
via vittorio veneto, 75 38100 Trento

PROGETTO VIABILITA'

ARCHITETTURA INGEGNERIA AMBIENTE
A.I.A. ENGINEERING
Pass. Disertori, 36 — 38100 Trento
Tel. +39 0461 420816
Fax. +39 0461 436673

PROGETTO IDRAULICA E RETI

Ingegneri Consulenti associati
I.C. S.r.l.
v.le Verona, 190 38100 Trento | via Frua, 14 20146 Milano

PROGETTO IMPIANTISTICA

Manens intertecnica
consulenza e progettazione impianti tecnici
Via Campofiore 21 - 37129 VERONA

PROGETTO STRUTTURE

Favero & Milan Ingegneria
Società di progettazione
30030 Mirano - Zianigo
Venezia Italia

PROGETTO URBANISTICO E ARCHITETTONICO

RPBW
RENZO PIANO BUILDING WORKSHOP
Via P.P. Rubens 29, 16158 Genova

COMMITTENTE

INIZIATIVE URBANE S.p.A.
Via Fersina 23, 38100 Trento
Capitale Sociale Euro 9.180.000 i.v.
Tel. 0461/362369 - Fax. 0461/362302
N. Registro delle Imprese di Trento,
P.I. e Codice Fiscale: 01615700224
CCIAA: n. 164699

PROGETTO

Area ex-Michelin in Trento

FASE

PROGETTO DEFINITIVO

TITOLO

PROFILI ACQUE NERE TAV.1

DATA	SCALA
Gennaio 2005	1:50

EMESSO IL 26/01/2005 PER:

CODICE INTERNO ELABORATO

RC-A-12-004b

ESEGUITO	VERIFICATO	APPROVATO	DIR. TEC.
FRL	VCC	FRR	

CODICE ELABORATO

RC-A-12-004b

18 FEB 2005
COMUNE DI TRENTO
SERVIZIO SPORTELLO MPRESE E UFFICIO ESAMINATO DALLA COMMISSIONE EDILIZIA
21.02.05 000008
ADUNANZA DEL ... NUMERO
IL DIRIGENTE ... Ufficio Edilizia
il Capo ... geom. Dom[redacted]ese
[redacted]