C_L378|RFS055|0334280|09/09/2024 -

mauro facchini
architetto
via barbacovi 42 trento
+39 0461 262813
www.maurofacchini.it
mail@maurofacchini.it
architettura . urbanistica . paesaggio

IDENTIFICAZIONE LAVORO

COMUNE DI TRENTO - PROVINCIA DI TRENTO

PIANO DI LOTTIZZAZIONE C5 MADONNA BIANCA AMBITO B

PP.FF. 1167/1-/2, 1170, 1171/2-/3-/5,
1512/4-/5-/6-/7-/12-/13-/16-/17, 1514/2-/3-/4-/6-/7-/8,
1515/1-/3, 2508, 2751/2-/3-/6-/7-/8-/9-/10 e P.ED. 5855-5856
C.C. TRENTO

[redacted]

CONTENUTO

IMPIANTO DI ILLUMINAZIONE PUBBLICA
SCHEMI QUADRI ELETTRICI
Stato di progetto

SCALA -

FASE PROGETTO DEFINITIVO

COMMITTENTI

Vigolana s.r.l.
via degli Olivetani, 10/12 - 20123 MILANO
pec > vigolana-srl@pec.it
p.iva 03820390965
legale rappresentante:
sig. Silvio Pisetta
[redacted]

PROGETTISTA E COORDINATORE GENERALE

Ordine degli Architetti
Pianificatori Paesaggisti e Conservatori
della Provincia di Trento
Dott. Architetto
MAURO FACCHINI
832 sez. A - ARCHITETTURA

[redacted]

COLLABORATORI ing. Salvatore Bruni

PERCORSO FILE L:\2021_STEA\268_21 ILLUMINAZIONE PIANO LOTTIZZAZIONE C5-B MADONNA BIANCA\3_E\ELETTRICO

STUDIO

STEA PROGETTO srl

MTIC INTERCERT ISO 9001 ISO 14001 SYSTEM CERTIFIED

ORDINE DEI PERITI INDUSTRIALI
[redacted]

TAVOLA N. EQ001

A termini di legge si riserva la proprietà di questo disegno con divieto di riprodurlo o renderlo comunque noto a terzi senza autorizzazione scritta

N° Foglio	OGGETTO	INDICE REVISIONI 1	2	3	4	5	6	7
1	-							
2	SCHEMA DI POTENZA							
3	LAYOUT FRONTE QUADRO							
4	DETTAGLIO ARMADIO STRADALE							
5								
6								
7								
8								
9								
10								
11								
12								
13								
14								
15								
16								
17								
18								
19								
20								
21								
22								
23								
24								
25								
26								
27								
28								
29								
30								
31								
32								
33								
34								
35								
36								
37								
38								

Non è permesso consegnare a terzi o riprodurre questo documento né utilizzarne il contenuto o renderlo comunque noto a terzi senza nostra esplicita autorizzazione. Ogni infrazione comporta il risarcimento dei danni subiti. E' fatta riserva di tutti i diritti derivati da brevetti o modelli.

RIFERIMENTO DISEGNI	
1	
2	
3	
4	
5	
6	

EDIZIONE
- ❑ PRELIMINARE
- ❑ PER APPROVAZIONE
- ❑ PER COSTRUZIONE
- ❑ REVISIONE FINALE
- ❑ _____

Quadro generale protezione linea

Committente: Vigolana S.r.l.

Progetto : Piano di Lottizzazione C5-B Madonna Bianca

Comune : Trento (TN)

Alimentazione	Sist.Distrib.	Vn	Fasi	Cdf%	Icc 3F	Icc FN	Icc FPe
KWED00P+00P	TT	400 V	TRIFASE	0,00 %	-	10,00 kA	10,00 kA

REV.:	MODIFICA:	DATA:	FIRMA:	APPROV.:	SOST. IL:	SOST. DA:	ORIGINE:
3				DATA:			
2				DISEGN.:			
1				VISTO:			

STEA PROGETTO SRL
Via Santa Caterina 60/A - ARCO - TRENTO
Tel. 0464-512776 Fax 0464-513715

TITOLO: Q. protezione linea
CLIENTE: -
SCHEMA:
PROGETTO: Piano di Lottizzazione C5-B Madonna Bianca
PROTOCOLLO: 268_21
NUMERO DISEGNO:
SIGLA QUADRO: P+00QGEN00
POSIZIONE FISICA: Q1A
FOGLIO: 1 SEGUE: 2
TOTALE FOGLI: 4

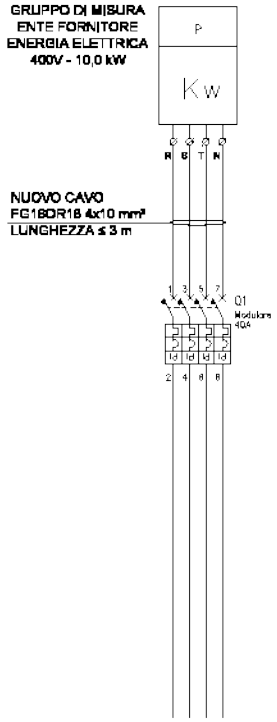

Sigla	Dorsale / Diramazione					UTENZA
Descrizione		LINEA GENERALE				
Potenza nom. kW	Cos Ø					
Tensione V	Corrente di impiego (Ib) A					
N° Poli	Corrente nominale (Ines) A	4	40			INTERR. O SEZION.
Rele' termico	Campo di regolazione A					
	Tarat. A (It rit.) x (In) A					
Rele' magnetico	Campo di regolazione A					
	Tarat. A (It rit.) ms I²t A²s					
Curva	Potere di interruzione (Icu) kA	C	10			
Accessori	Interrutt. Differenziale A Classe	1 - SI	A			
Costruttore	Modello					
Caratteristica	Corrente nominale (In) A					
Base A	Potere di interruzione kA					FUSIBILI
Costruttore	Modello					
N° Poli	Corrente nominale A					
Categoria	Tensione bobina V					CONTATT.
Costruttore	Modello					
Campo di regolazione						
Taratura A						RELE' TERMICO
Costruttore	Modello					
Tipo di cavo	Formazione + PE	FG16OR16	4x10			
Materiale	Tipo posa t° amb. °C					
Lunghezza m	Portata (Iz) A					LINEA
C.d.t. a fine linea (SF)	V %					
C.d.t. a fine linea (F-N)	V %					
Icc max kA	Icc min=Uo/Zs kA					
K²S² F	K²S² N K²S² Pe					

3				DATA:		STEA PROGETTO srl	Studi Territorio Energia Ambiente	STEA PROGETTO SRL Via Santa Caterina 60/A - ARCO - TRENTO Tel. 0464-512776 Fax 0464-513715	SISTEMA DI GESTIONE QUALITA' TÜV CERT UNI EN ISO 9001 Certificato N° IT-10010	TITOLO: Q. protezione linea		PROGETTO: Piano di Lottizzazione C5-B Madonna Bianca		SIGLA QUADRO: P+00QGEN00		
2				DISEGN.:										POSIZIONE FISICA: Q1A		
1				VISTO:						CLIENTE: -	SCHEMA:	PROTOCOLLO: 268_21	NUMERO DISEGNO:	FOGLIO: 2	SEGUE: 3	
REV.:	MODIFICA:	DATA:	FIRMA:	APPROV.:		SOST. IL:		SOST. DA:	ORIGINE:					TOTALE FOGLI: 4		

LAYOUT FRONTE QUADRO

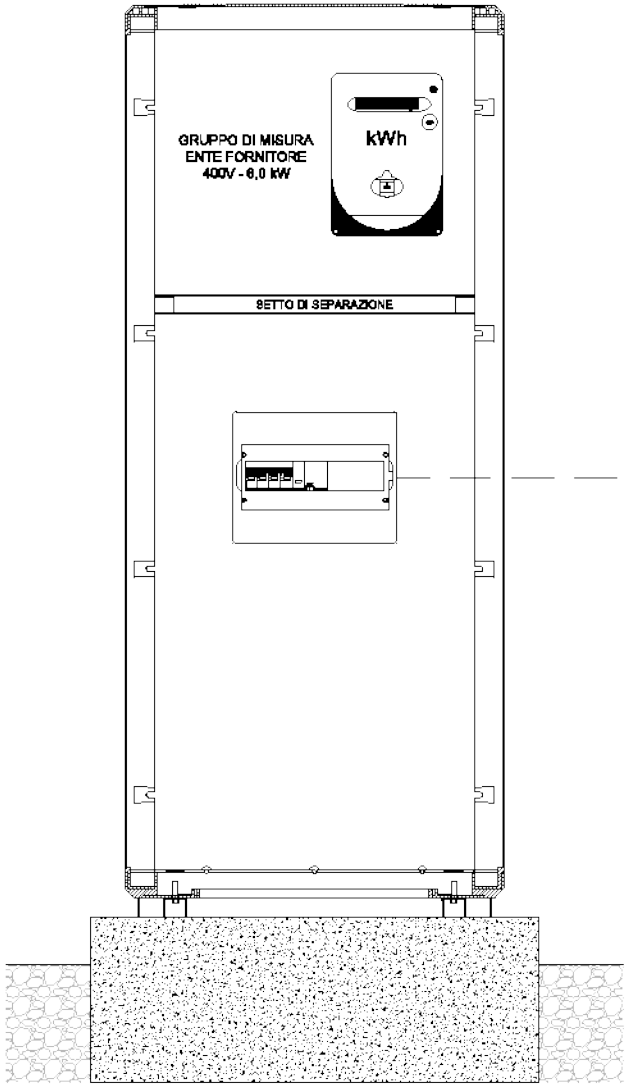

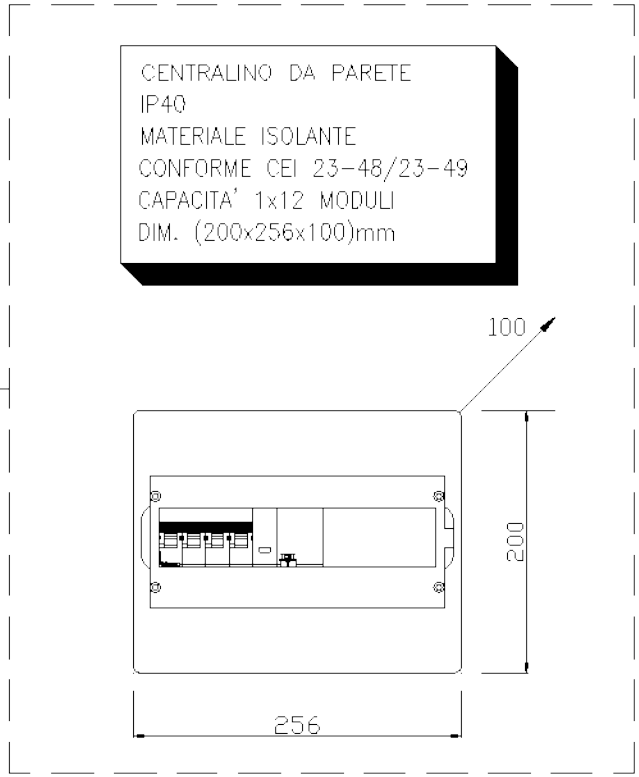

3				DATA:		STEA PROGETTO SRL Via Santa Caterina 60/A - ARCO - TRENTO Tel. 0464-512776 Fax 0464-513715			TITOLO: Q. protezione linea		PROGETTO: Piano di Lottizzazione C5-B Madonna Bianca		SIGLA QUADRO:	P+00QGEN00			
2				DISEGN.:									POSIZIONE FISICA:	Q1A			
1				VISTO:					CLIENTE: -	SCHEMA:	PROTOCOLLO: 268_21	NUMERO DISEGNO:	FOGLIO: 3	SEGUE: 4			
REV.:	MODIFICA:	DATA:	FIRMA:	APPROV.:		SOST. IL:	SOST. DA:	ORIGINE:					TOTALE FOGLI:	4			

DETTAGLIO ARMADIO STRADALE A 2 VANI, dimensioni ingombro (1390x585x330)mm, dimensioni utili (883x562x298)mm+(433x562x298)mm, IP55
VANO SUPERIORE E VANO INFERIORE COMPLETI DI PIASTRA DI FONDO IN ACCIAIO

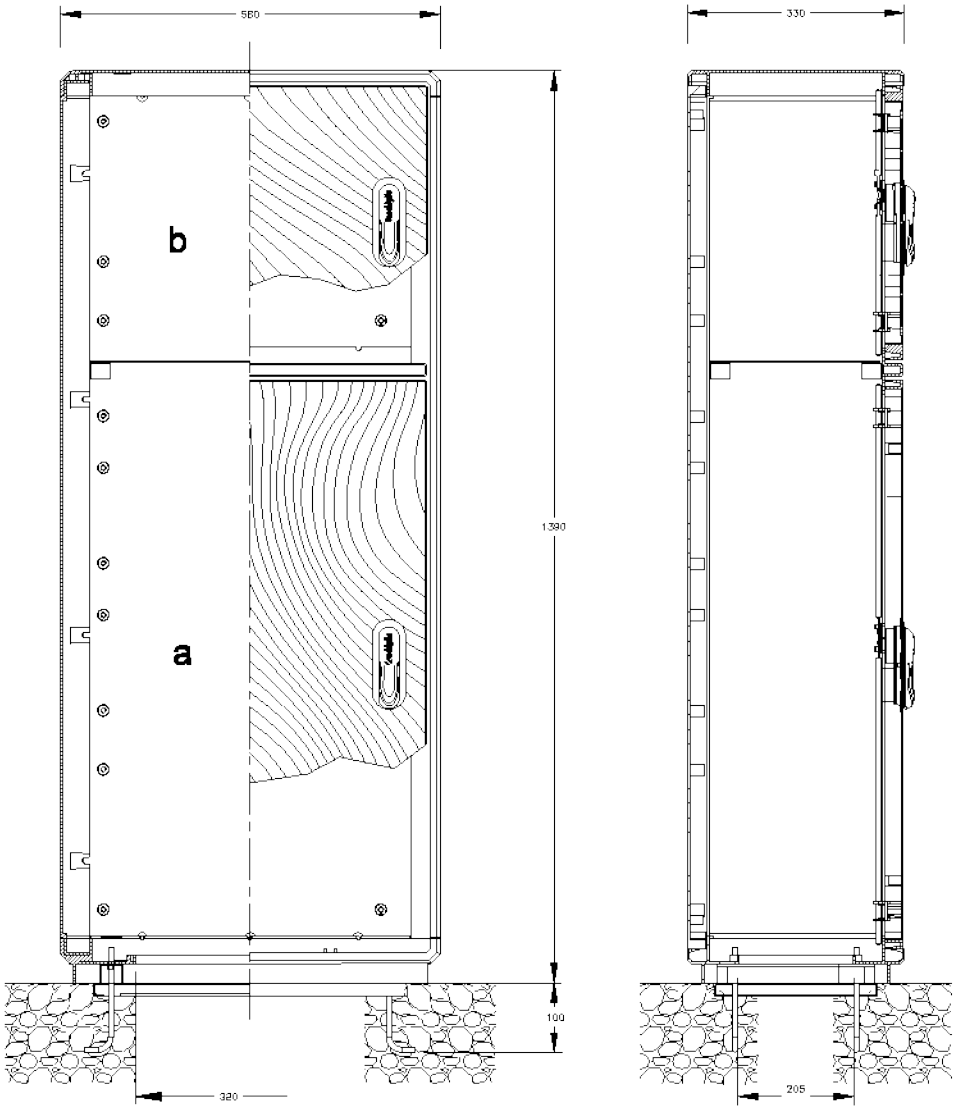

DIMENSIONI MINIME CONSIGLIATE PER PLINTO

* SPAZIO UTILE PER POSIZIONAMENTO CAVIDOTTI

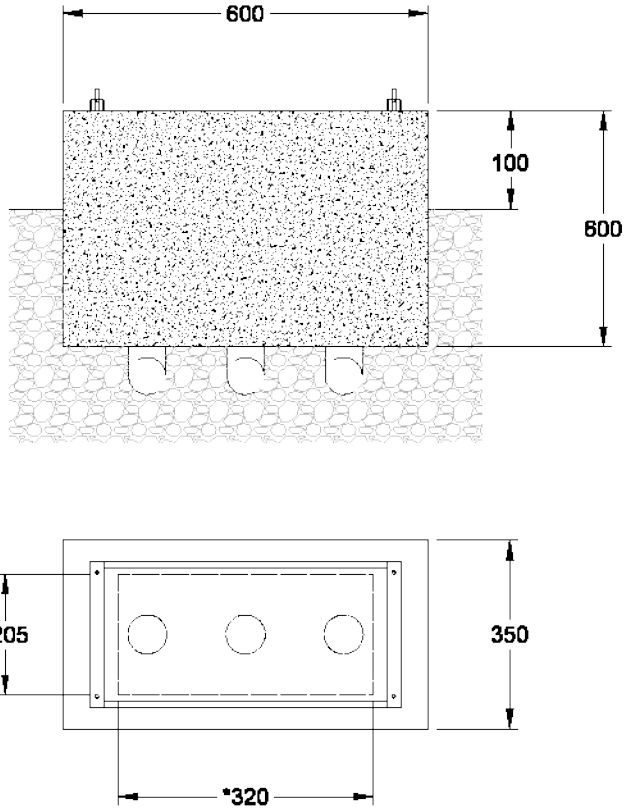

3				DATA:		STEA PROGETTO SRL Via Santa Caterina 60/A - ARCO - TRENTO Tel. 0464-512776 Fax 0464-513715		TITOLO: Q. protezione linea		PROGETTO: Piano di Lottizzazione C5-B Madonna Bianca		SIGLA QUADRO:	P+00QGEN00	
2				DISEGN.:								POSIZIONE FISICA:	Q1A	
1				VISTO:				CLIENTE: -	SCHEMA:	PROTOCOLLO: 268_21	NUMERO DISEGNO:	FOGLIO: 4	SEGUE: -	
REV.:	MODIFICA:	DATA:	FIRMA:	APPROV.:		SOST. IL:	SOST. DA:	ORIGINE:				TOTALE FOGLI:	4	

N° Foglio	OGGETTO	INDICE REVISIONI 1	2	3	4	5	6	7
1	-							
2	SCHEMA DI POTENZA							
3	SCHEMA DI POTENZA							
4	SCHEMA DI POTENZA							
5	SCHEMA DI POTENZA							
6	LAYOUT FRONTE QUADRO							
7	DETTAGLIO ARMADIO STRADALE							
8								
9								
10								
11								
12								
13								
14								
15								
16								
17								
18								
19								
20								
21								
22								
23								
24								
25								
26								
27								
28								
29								
30								
31								
32								
33								
34								
35								
36								
37								
38								

Non è permesso consegnare a terzi o riprodurre questo documento né utilizzarne il contenuto o renderlo comunque noto a terzi senza nostra esplicita autorizzazione. Ogni infrazione comporta il risarcimento dei danni subiti. È fatta riserva di tutti i diritti derivati da brevetti o modelli.

RIFERIMENTO DISEGNI	
1	
2	
3	
4	
5	
6	

EDIZIONE
- ❑ PRELIMINARE
- ❑ PER APPROVAZIONE
- ❑ PER COSTRUZIONE
- ❑ REVISIONE FINALE
- ❑ _____

Quadro generale illuminazione pubblica

Committente: Vigolana S.r.l.

Progetto : Piano di Lottizzazione C5-B Madonna Bianca

Comune : Trento (TN)

Alimentazione	Sist.Distrib.	Vn	Fasi	Cdf%	Icc 3F	Icc FN	Icc FPe
KWED00P+00P	TT	400 V	TRIFASE	0,00 %	-	10,00 kA	10,00 kA

3				DATA:		STEA PROGETTO SRL Via Santa Caterina 60/A - ARCO - TRENTO Tel. 0464-512776 Fax 0464-513715	TITOLO: Q. generale illuminazione pubblica	PROGETTO: Piano di Lottizzazione C5-B Madonna Bianca	SIGLA QUADRO: P+00QGEN00
2				DISEGN.:					POSIZIONE FISICA: Q1A
1				VISTO:			CLIENTE: - / SCHEMA:	PROTOCOLLO: 268_21 / NUMERO DISEGNO:	FOGLIO: 1 SEGUE: 2
REV.:	MODIFICA:	DATA:	FIRMA:	APPROV.:	SOST. IL: / SOST. DA: / ORIGINE:				TOTALE FOGLI: 7

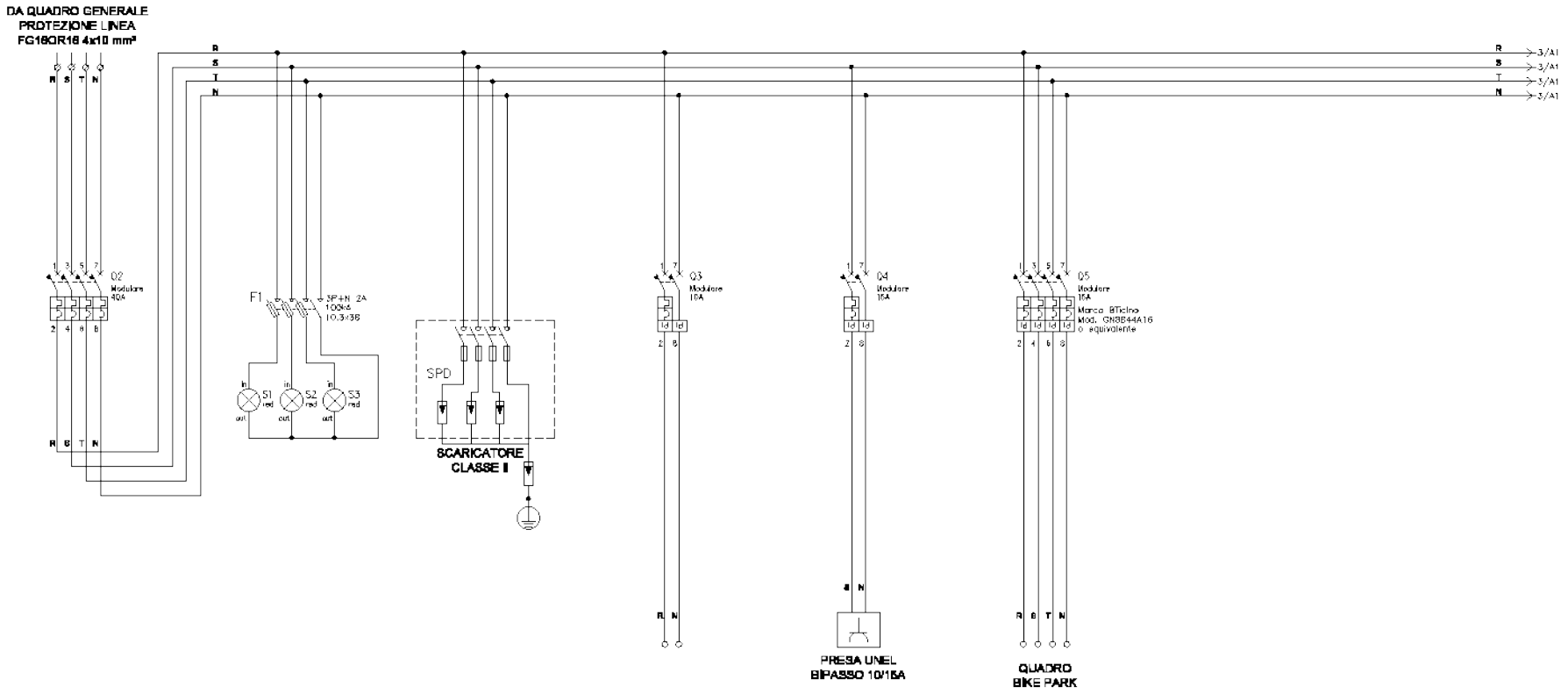

Sigla		Dorsale / Diramazione																	
Descrizione			LINEA GENERALE		SPIE PRESENZA TENSIONE		SCARICATORE TENSIONE		LINEA AUX QUADRO		PRESA DI SERVIZIO		LINEA LS						UTENZA
Potenza nom. kW		Cos Ø																	
Tensione V		Corrente di impiego (Ib) A																	
Nº Poli		Corrente nominale (Ins) A	4	40					1P+N	10	1P+N	16	4	16					INTERR. O SEZION.
Rele' termico		Campo di regolazione A																	
		Therm. A (It rit.) a (In) A																	
Rele' magnetico		Campo di regolazione A																	
		Therm. A (It rit.) ma I²t A²s																	
Curve	Potere di interruzione (Icu) kA		C	10					C	6	C	6	C	6					
Accessori	Interrutt. Differenziale A	Classe							0.03	A	0.03	A	0.3	A					
Costruttore		Modello																	
Caratteristica		Corrente nominale (In) A																	
Base A		Potere di interruzione kA																	FUSIBILI
Costruttore		Modello																	
Nº Poli		Corrente nominale A																	
Categoria		Tensione bobina V																	CONTATT.
Costruttore		Modello																	
Campo di regolazione																			
Taratura A																			RELE' TERMICO
Costruttore		Modello																	
Tipo di cavo		Formazione + PE							FS17	2x1x1.5	FS17	3x1x2.5	FG16OR16	6G10					
Materiale	Tipo posa	t° amb. °C																	
Lunghezza m		Portata (Iz) A																	LINEA
C.d.t. a fine linea (SF)		V %																	
C.d.t. a fine linea (F-N)		V %																	
Icc max kA		Icc min=Uo/Zs kA																	
K²S² F	K²S² N	K²S² Pe																	

3				DATA:		STEA PROGETTO srl — Reti Territorio Energia Ambiente	STEA PROGETTO SRL Via Santa Caterina 60/A - ARCO - TRENTO Tel. 0464-512776 Fax 0464-513715	SISTEMA DI GESTIONE QUALITA' TÜV CERT UNI EN ISO 9001 Certificato N° IT-14543-A-554	TITOLO: Q. generale illuminazione pubblica		PROGETTO: Piano di Lottizzazione C5-B Madonna Bianca		SIGLA QUADRO: P+00QGEN00			
2				DISEGN.:									POSIZIONE FISICA: Q1A			
1				VISTO:					CLIENTE: -	SCHEMA:	PROTOCOLLO: 268_21	NUMERO DISEGNO:	FOGLIO: 2	SEGUE: 3		
REV.:	MODIFICA:	DATA:	FIRMA:	APPROV.:	SOST. IL:		SOST. DA:	ORIGINE:					TOTALE FOGLI: 7			

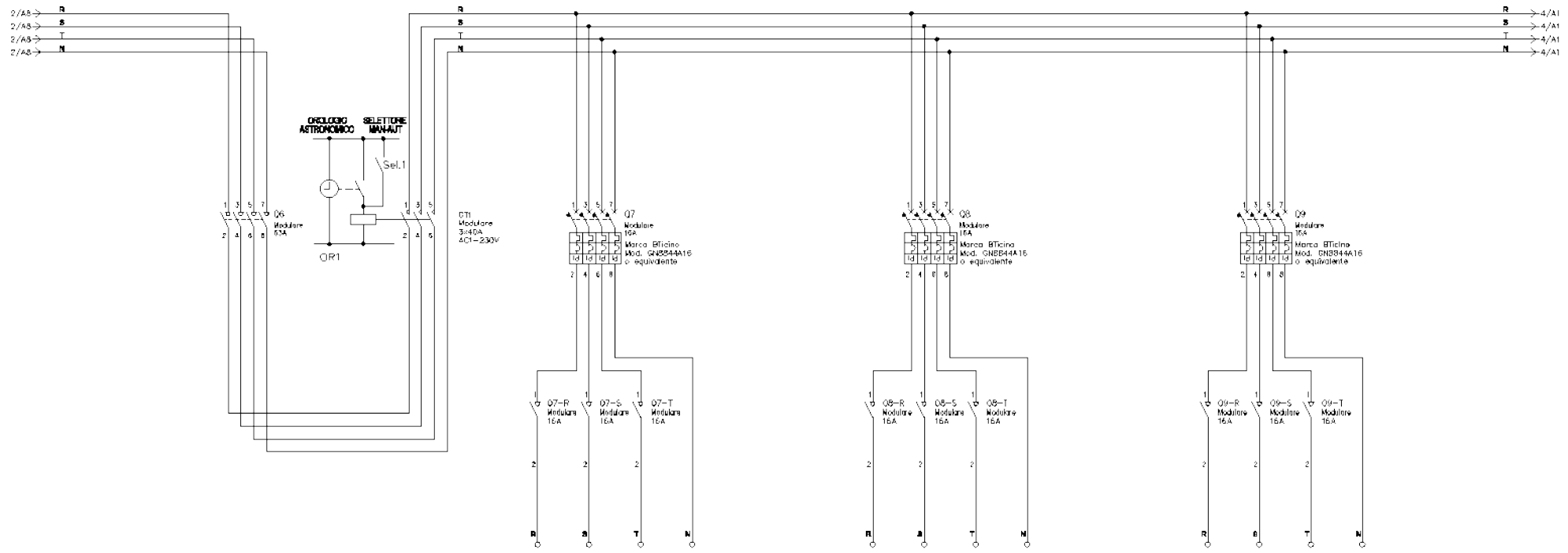

Sigla	Dorsale / Diramazione						UTENZA
Descrizione		LINEA GENERALE LUCI	CONTATTORE	LINEA L1	LINEA L2	LINEA L3	
Potenza nom. kW	Cosfi						
Tensione V	Corrente di impiego (Ib) A						
N° Poli	Corrente nominale (Ins) A	4 40		4 16	4 16	4 16	INTERR. O SEZION.
Rele' termico	Campo di regolazione A						
	Tarat. A (It rit.) x (In) A						
Rele' magnetico	Campo di regolazione A						
	Tarat. A (It rit.) ms I²t A²s						
Curva	Potere di interruzione (Icu) kA			C 6	C 6	C 6	
Accessori	Interrutt. Differenziale A Classe			0.3 A	0.3 A	0.3 A	
Costruttore	Modello						
Caratteristica	Corrente nominale (In) A						
Base A	Potere di interruzione kA						FUSIBILI
Costruttore	Modello						
N° Poli	Corrente nominale A		3 40				CONTATT.
Categoria	Tensione bobina V		AC1				
Costruttore	Modello						
Campo di regolazione							RELE' TERMICO
Taratura A							
Costruttore	Modello						
Tipo di cavo	Formazione + PE			FG16OR16 4x6	FG16OR16 4x6	FG16OR16 4x6	LINEA
Materiale	Tipo posa t° amb. °C						
Lunghezza m	Portata (Iz) A						
C.d.t. a fine linea (SF)	V %						
C.d.t. a fine linea (F-N)	V %						
Icc max kA	Icc min=Uo/Zs kA						
K²S² F	K²S² N K²S² Pe						

3				DATA:		STEA PROGETTO SRL Via Santa Caterina 60/A - ARCO - TRENTO Tel. 0464-512776 Fax 0464-513715		TITOLO: Q. generale illuminazione pubblica		PROGETTO: Piano di Lottizzazione C5-B Madonna Bianca			SIGLA QUADRO:	P+00QGEN00			
2				DISEGN.:									POSIZIONE FISICA:	Q1A			
1				VISTO:				CLIENTE: -	SCHEMA:	PROTOCOLLO: 268_21	NUMERO DISEGNO:		FOGLIO: 3	SEGUE: 4			
REV.:	MODIFICA:	DATA:	FIRMA:	APPROV.:		SOST. IL:	SOST. DA:	ORIGINE:					TOTALE FOGLI:	7			

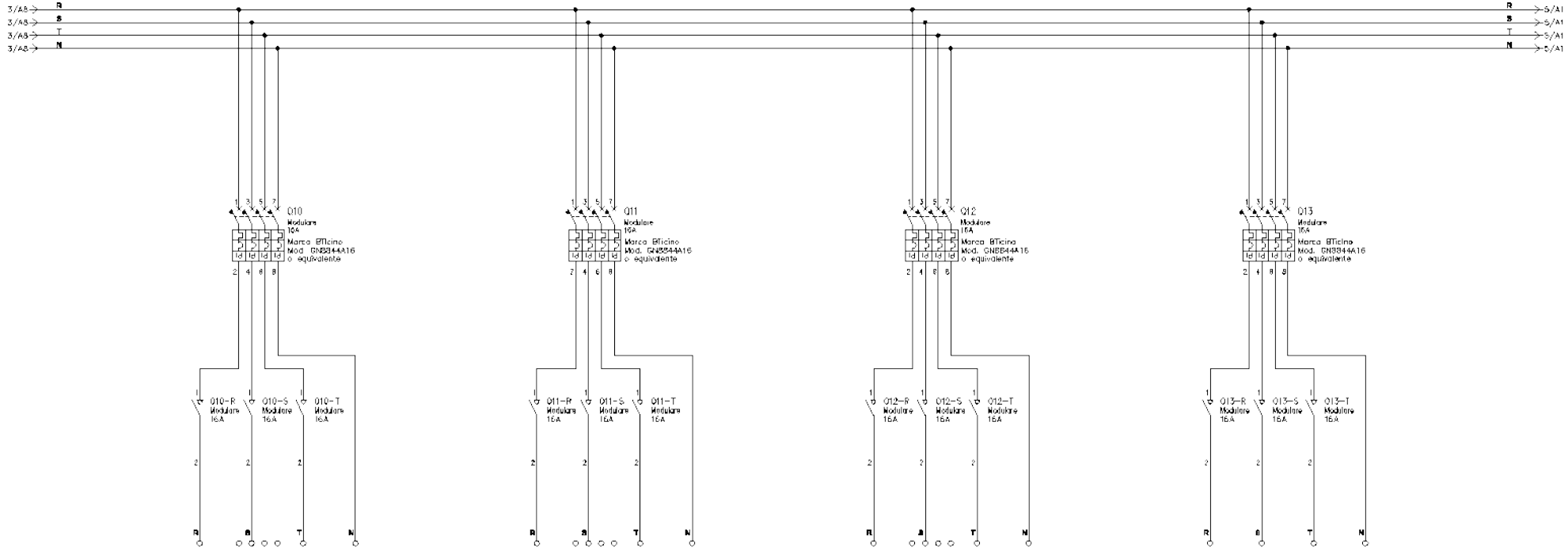

Sigla	Dorsale / Diramazione																							
Descrizione		LINEA L4				LINEA L5				LINEA L6				LINEA L7										UTENZA
Potenza nom. kW	Cos Ø																							
Tensione V	Corrente di impiego (Ib) A																							
N° Poli	Corrente nominale (Ins) A	4		16		4		16		4		16		4		16								INTERR. O SEZION.
Rele' termico	Campo di regolazione A																							
	Tarat. A (It rit.) x (In) A																							
Rele' magnetico	Campo di regolazione A																							
	Tarat. A (It rit.) ms I²t A²s																							
Curva	Potere di interruzione (Icu) kA	C		6		C		6		C		6		C		6								
Accessori	Interrutt. Differenziale A Classe	0.3		A		0.3		A		0.3		A		0.3		A								
Costruttore	Modello																							
Caratteristica	Corrente nominale (In) A																							FUSIBILI
Base A	Potere di interruzione kA																							
Costruttore	Modello																							
N° Poli	Corrente nominale A																							CONTATT.
Categoria	Tensione bobina V																							
Costruttore	Modello																							
Campo di regolazione																								RELE' TERMICO
Taratura A																								
Costruttore	Modello																							
Tipo di cavo	Formazione + PE	FG16OR16		4x6		FG16OR16		4x6		FG16OR16		4x6		FG16OR16		4x6								
Materiale	Tipo posa t° amb. °C																							LINEA
Lunghezza m	Portata (Iz) A																							
C.d.t. a fine linea (SF)	V %																							
C.d.t. a fine linea (F-N)	V %																							
Icc max kA	Icc min=Uo/Zs kA																							
K²S² F	K²S² N K²S² Pe																							

3				DATA:		STEA PROGETTO srl	Studi Territorio Energia Ambiente	STEA PROGETTO srl Via Santa Caterina 60/A - ARCO - TRENTO Tel. 0464-512776 Fax 0464-513715	SISTEMA DI GESTIONE QUALITA' TÜV CERT UNI EN ISO 9001 Certificato N° IT-10010	TITOLO: Q. generale illuminazione pubblica	PROGETTO: Piano di Lottizzazione C5-B Madonna Bianca			SIGLA QUADRO:	P+00QGEN00	
2				DISEGN.:										POSIZIONE FISICA:	Q1A	
1				VISTO:						CLIENTE: -	SCHEMA:	PROTOCOLLO: 268_21	NUMERO DISEGNO:	FOGLIO: 3	SEGUE: 4	
REV.:	MODIFICA:	DATA:	FIRMA:	APPROV.:		SOST. IL:		SOST. DA:	ORIGINE:					TOTALE FOGLI:	7	

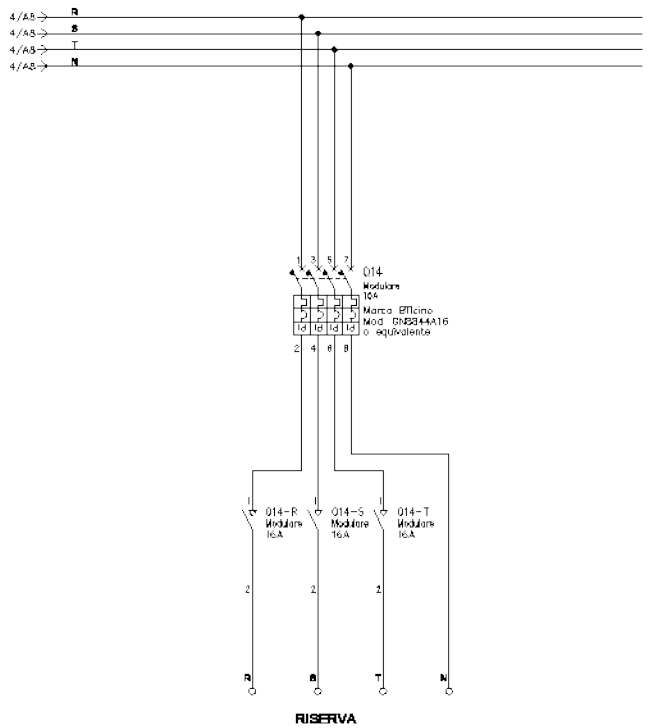

Sigla	Dorsale / Diramazione				UTENZA
Descrizione		RISERVA			
Potenza nom. kW	Cos Ø				
Tensione V	Corrente di impiego (Ib) A				
N° Poli	Corrente nominale (Mas) A	4	16		INTERR. O SEZION.
Rele' termico	Campo di regolazione A				
	Tarat. A (I rit.) x (In) A				
Rele' magnetico	Campo di regolazione A				
	Tarat. A (I rit.) max I²t A²s				
Curva	Potere di interruzione (Icu) kA	C	6		
Accessori	Interrutt. Differenziale A Classe	0.3	A		
Costruttore	Modello				
Caratteristica	Corrente nominale (In) A				FUSIBILI
Base A	Potere di interruzione kA				
Costruttore	Modello				
N° Poli	Corrente nominale A				CONTATT.
Categoria	Tensione bobina V				
Costruttore	Modello				
Campo di regolazione					RELE' TERMICO
Taratura A					
Costruttore	Modello				
Tipo di cavo	Formazione + PE				LINEA
Materiale	Tipo posa t° amb. °C				
Lunghezza m	Portata (Iz) A				
C.d.t. a fine linea (SF)	V %				
C.d.t. a fine linea (F-N)	V %				
Icc max kA	Icc min=Uo/Zs kA				
K²S² F	K²S² N K²S² Pe				

3				DATA:	STEA PROGETTO srl	Boschi Territorio Energia Ambiente	STEA PROGETTO SRL Via Santa Caterina 60/A - ARCO - TRENTO Tel. 0464-512776 Fax 0464-513715	SISTEMA DI GESTIONE QUALITA' TÜV CERT LRQA Certificato N° IT-10010	TITOLO: Q. generale illuminazione pubblica		PROGETTO: Piano di Lottizzazione C5-B Madonna Bianca		SIGLA QUADRO: P+00QGEN00		
2				DISEGN.:									POSIZIONE FISICA: Q1A		
1				VISTO:					CLIENTE: -	SCHEMA:	PROTOCOLLO: 268_21	NUMERO DISEGNO:	FOGLIO: 5	SEGUE: 6	
REV.:	MODIFICA:	DATA:	FIRMA:	APPROV.:	SOST. IL:		SOST. DA:	ORIGINE:					TOTALE FOGLI: 7		

LAYOUT FRONTE QUADRO

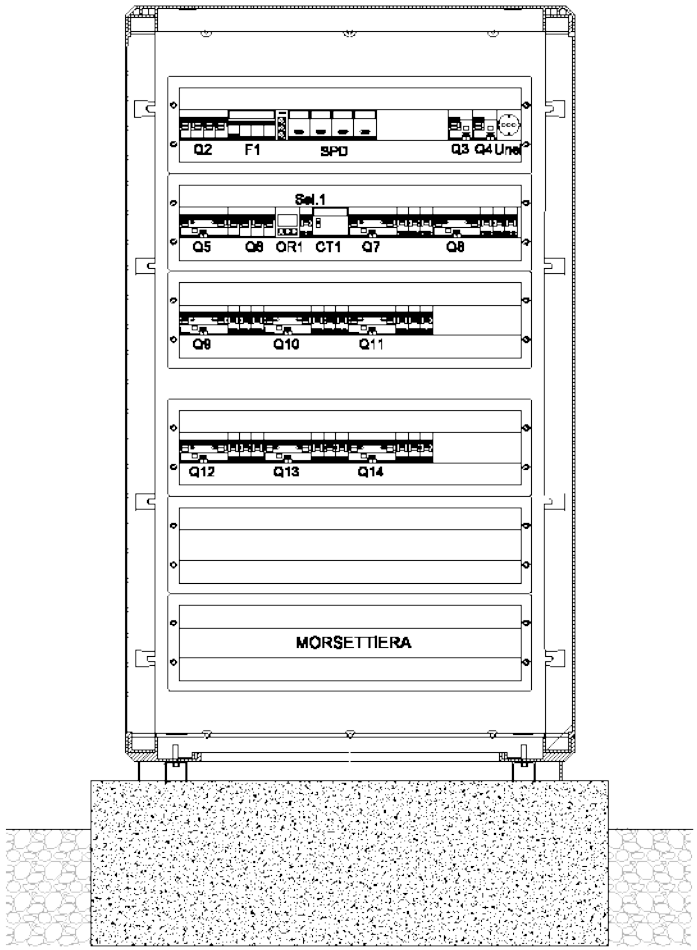

3				DATA:		STEA PROGETTO SRL Via Santa Caterina 60/A - ARCO - TRENTO Tel. 0464-512776 Fax 0464-513715			TITOLO: Q. generale illuminazione pubblica		PROGETTO: Piano di Lottizzazione C5-B Madonna Bianca			SIGLA QUADRO:	P+00QGEN00		
2				DISEGN.:										POSIZIONE FISICA:	Q1A		
1				VISTO:					CLIENTE: -	SCHEMA:	PROTOCOLLO: 268_21	NUMERO DISEGNO:		FOGLIO: 6	SEGUE: 7		
REV.:	MODIFICA:	DATA:	FIRMA:	APPROV.:		SOST. IL:	SOST. DA:	ORIGINE:						TOTALE FOGLI:	7		

DETTAGLIO ARMADIO STRADALE A 1 VANO, dimensioni ingombro (1180x685x330)mm, dimensioni utili (1130x667x298)mm, IP55
VANO INFERIORE COMPLETO DI TELAIO PER SUPPORTO PANNELLI APPARECCHIATURE MODULARI (174 moduli)

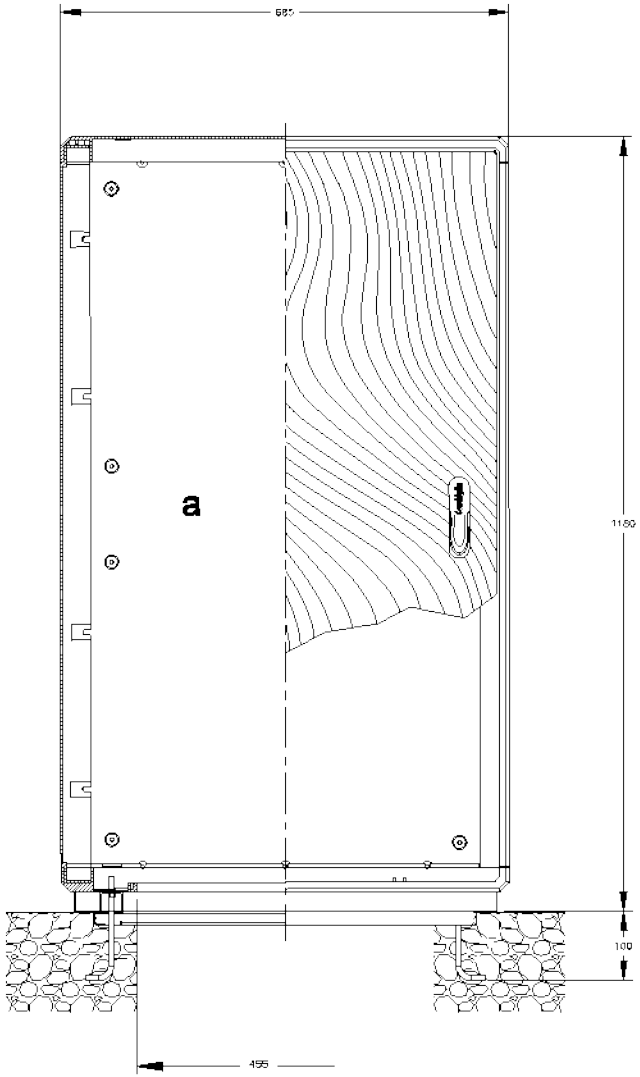

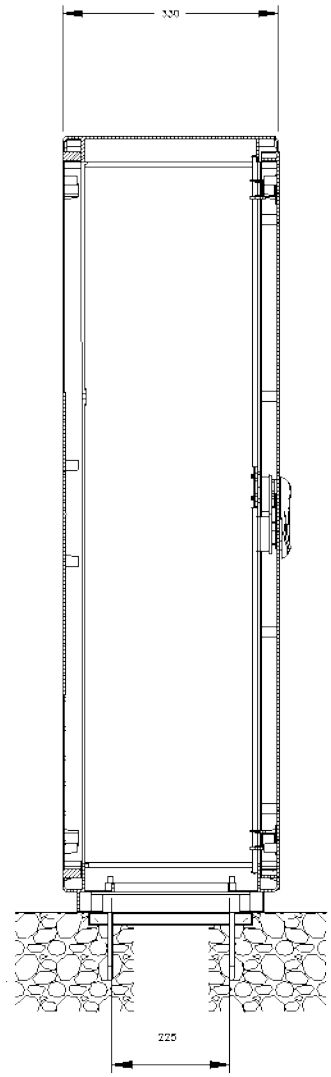

DIMENSIONI MINIME CONSIGLIATE PER PLINTO

* SPAZIO UTILE PER POSIZIONAMENTO CAVIDOTTI

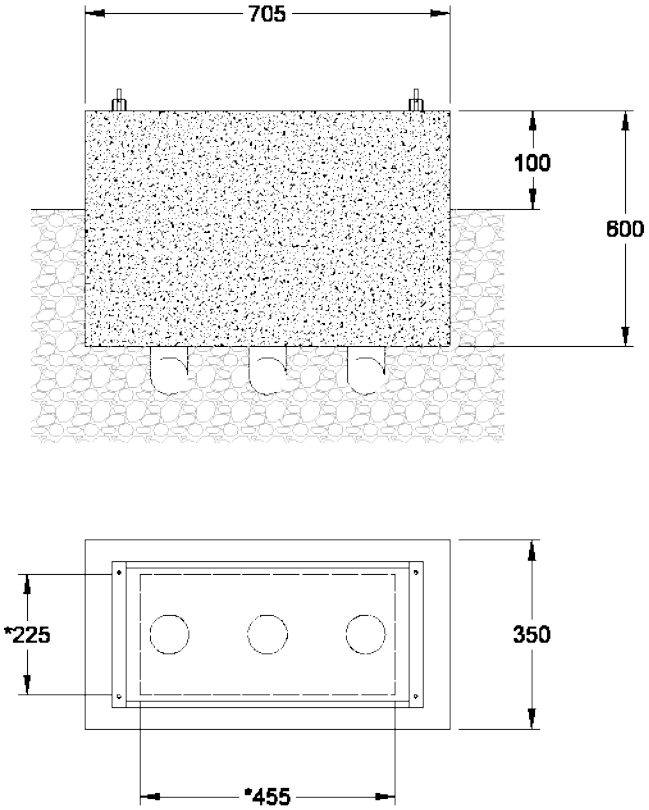

3				DATA:		STEA PROGETTO SRL Via Santa Caterina 60/A - ARCO - TRENTO Tel. 0464-512776 Fax 0464-513715		TITOLO: Q. generale illuminazione pubblica		PROGETTO: Piano di Lottizzazione C5-B Madonna Bianca		SIGLA QUADRO:	P+00QGEN00	
2				DISEGN.:								POSIZIONE FISICA:	Q1A	
1				VISTO:				CLIENTE: -	SCHEMA:	PROTOCOLLO: 268_21	NUMERO DISEGNO:	FOGLIO: 7	SEGUE: -	
REV.:	MODIFICA:	DATA:	FIRMA:	APPROV.:		SOST. IL:	SOST. DA:	ORIGINE:				TOTALE FOGLI:	7	

N° Foglio	OGGETTO	INDICE REVISIONI 1	2	3	4	5	6	7
1	-							
2	SCHEMA DI POTENZA							
3	LAYOUT FRONTE QUADRO							
4	DETTAGLIO ARMADIO STRADALE							
5								
6								
7								
8								
9								
10								
11								
12								
13								
14								
15								
16								
17								
18								
19								
20								
21								
22								
23								
24								
25								
26								
27								
28								
29								
30								
31								
32								
33								
34								
35								
36								
37								
38								

Non è permesso consegnare a terzi o riprodurre questo documento né utilizzarne il contenuto o renderlo comunque noto a terzi senza nostra esplicita autorizzazione. Ogni infrazione comporta il risarcimento dei danni subiti. E' fatta riserva di tutti i diritti derivati da brevetti o modelli.

RIFERIMENTO DISEGNI	
1	
2	
3	
4	
5	
6	

EDIZIONE
- ❑ PRELIMINARE
- ❑ PER APPROVAZIONE
- ❑ PER COSTRUZIONE
- ❑ REVISIONE FINALE
- ❑ _____

Quadro generale stazione ricarica auto

Committente: Vigolana S.r.l.

Progetto : Piano di Lottizzazione C5-B Madonna Bianca

Comune : Trento (TN)

Alimentazione	Sist.Distrib.	Vn	Fasi	Cdf%	Icc 3F	Icc FN	Icc FPe
KWED00P+00P	TT	400 V	TRIFASE	0,00 %	-	10,00 kA	10,00 kA

3				DATA:		STEA PROGETTO SRL Via Santa Caterina 60/A - ARCO - TRENTO Tel. 0464-512776 Fax 0464-513715	TITOLO: Q. generale stazione ricarica auto	PROGETTO: Piano di Lottizzazione C5-B Madonna Bianca	SIGLA QUADRO: P+00QGEN00
2				DISEGN.:					POSIZIONE FISICA: Q1A
1				VISTO:			CLIENTE: - / SCHEMA:	PROTOCOLLO: 268_21 / NUMERO DISEGNO:	FOGLIO: 1 SEGUE: 2
REV.:	MODIFICA:	DATA:	FIRMA:	APPROV.:	SOST. IL: / SOST. DA:	ORIGINE:			TOTALE FOGLI: 4

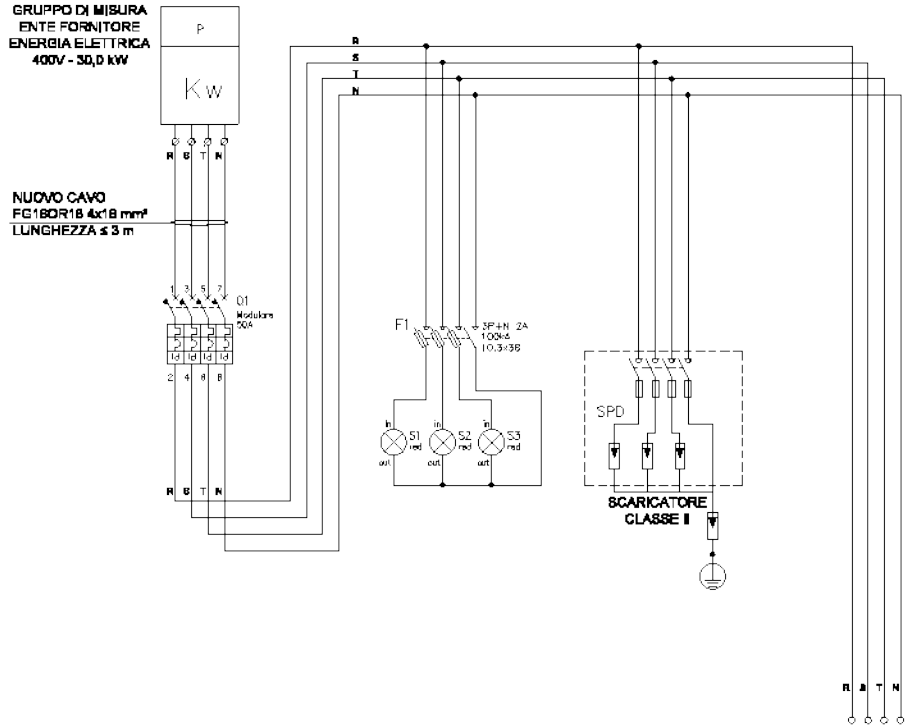

Sigla	Dorsale / Diramazione	LINEA GENERALE		SPIE PRESENZA TENSIONE	SCARICATORE TENSIONE	STAZIONE RICARICA AUTO					
Descrizione											UTENZA
Potenza nom. kW	Cos Ø										
Tensione V	Corrente di impiego (Ib) A										
N° Poli	Corrente nominale (Mas) A	4	60								INTERR. O SEZION.
Rele' termico	Campo di regolazione A										
	Tarat. A (It rit.) x (In) A										
Rele' magnetico	Campo di regolazione A										
	Tarat. A (It rit.) ms I²t A²s										
Curve	Potere di interruzione (Icu) kA	C	10								
Accessori	Interrutt. Differenziale A Classe	0.03	A								
Costruttore	Modello										
Caratteristica	Corrente nominale (In) A										FUSIBILI
Base A	Potere di interruzione kA										
Costruttore	Modello										
N° Poli	Corrente nominale A										CONTATT.
Categoria	Tensione bobina V										
Costruttore	Modello										
Campo di regolazione											RELE' TERMICO
Taratura A											
Costruttore	Modello										
Tipo di cavo	Formazione + PE					FG16OR16	5G16				LINEA
Materiale	Tipo posa t° amb. °C										
Lunghezza m	Portata (Iz) A										
C.d.t. a fine linea (3F)	V %										
C.d.t. a fine linea (F-N)	V %										
Icc max kA	Icc min=Uo/Zs kA										
K²S² F	K²S² N K²S² Pe										

3				DATA:		STEA PROGETTO srl — Studi Territorio Energia Ambiente	STEA PROGETTO SRL Via Santa Caterina 60/A - ARCO - TRENTO Tel. 0464-512776 Fax 0464-513715	SISTEMA DI GESTIONE QUALITA' TÜV CERT UNI EN ISO 9001 Certificato N° IT-10010	TITOLO: Q. generale stazione ricarica auto	PROGETTO: Piano di Lottizzazione C5-B Madonna Bianca		SIGLA QUADRO: P+00QGEN00	
2				DISEGN.:								POSIZIONE FISICA: Q1A	
1				VISTO:					CLIENTE: -	SCHEMA:	PROTOCOLLO: 268_21	NUMERO DISEGNO:	FOGLIO: 2 SEGUE: 3
REV.:	MODIFICA:	DATA:	FIRMA:	APPROV.:		SOST. IL:	SOST. DA:	ORIGINE:					TOTALE FOGLI: 4

LAYOUT FRONTE QUADRO

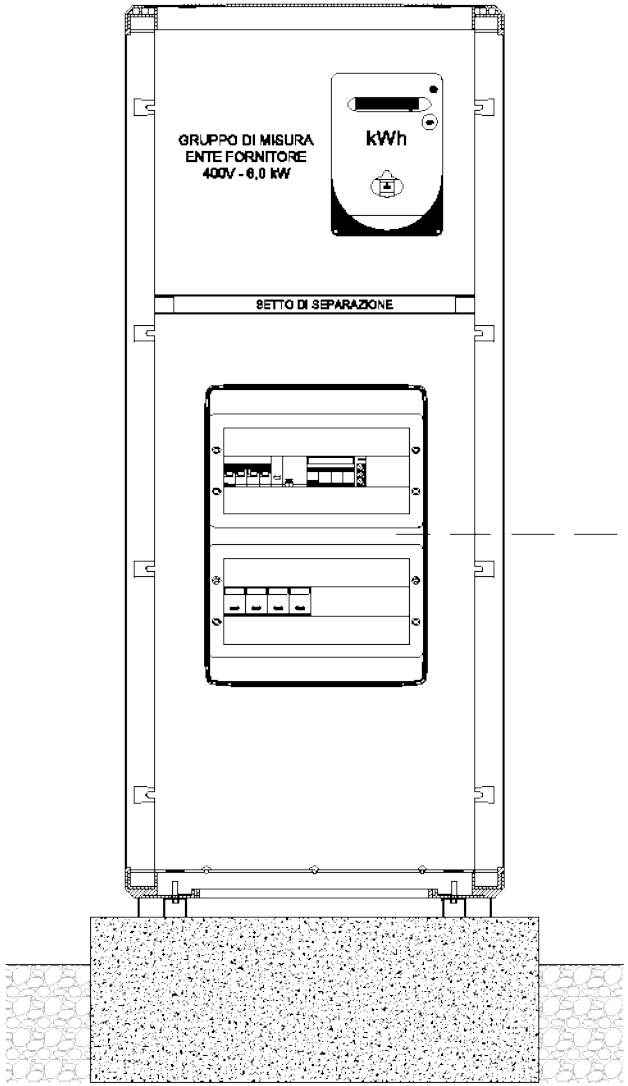

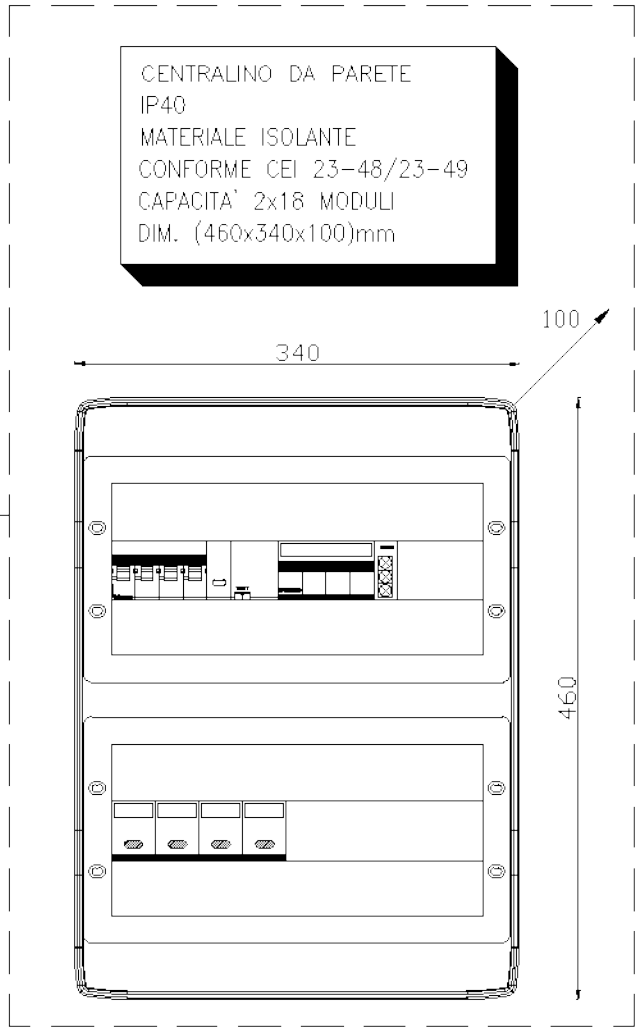

3				DATA:		STEA PROGETTO SRL Via Santa Caterina 60/A - ARCO - TRENTO Tel. 0464-512776 Fax 0464-513715			TITOLO: Q. generale stazione ricarica auto		PROGETTO: Piano di Lottizzazione C5-B Madonna Bianca			SIGLA QUADRO:	P+00QGEN00		
2				DISEGN.:										POSIZIONE FISICA:	Q1A		
1				VISTO:					CLIENTE: -	SCHEMA:	PROTOCOLLO: 268_21	NUMERO DISEGNO:		FOGLIO: 3	SEGUE: 4		
REV.:	MODIFICA:	DATA:	FIRMA:	APPROV.:		SOST. IL:	SOST. DA:	ORIGINE:						TOTALE FOGLI:	4		

DETTAGLIO ARMADIO STRADALE A 2 VANI, dimensioni ingombro (1390x585x330)mm, dimensioni utili (883x562x298)mm+(433x562x298)mm, IP55
VANO SUPERIORE E VANO INFERIORE COMPLETI DI PIASTRA DI FONDO IN ACCIAIO

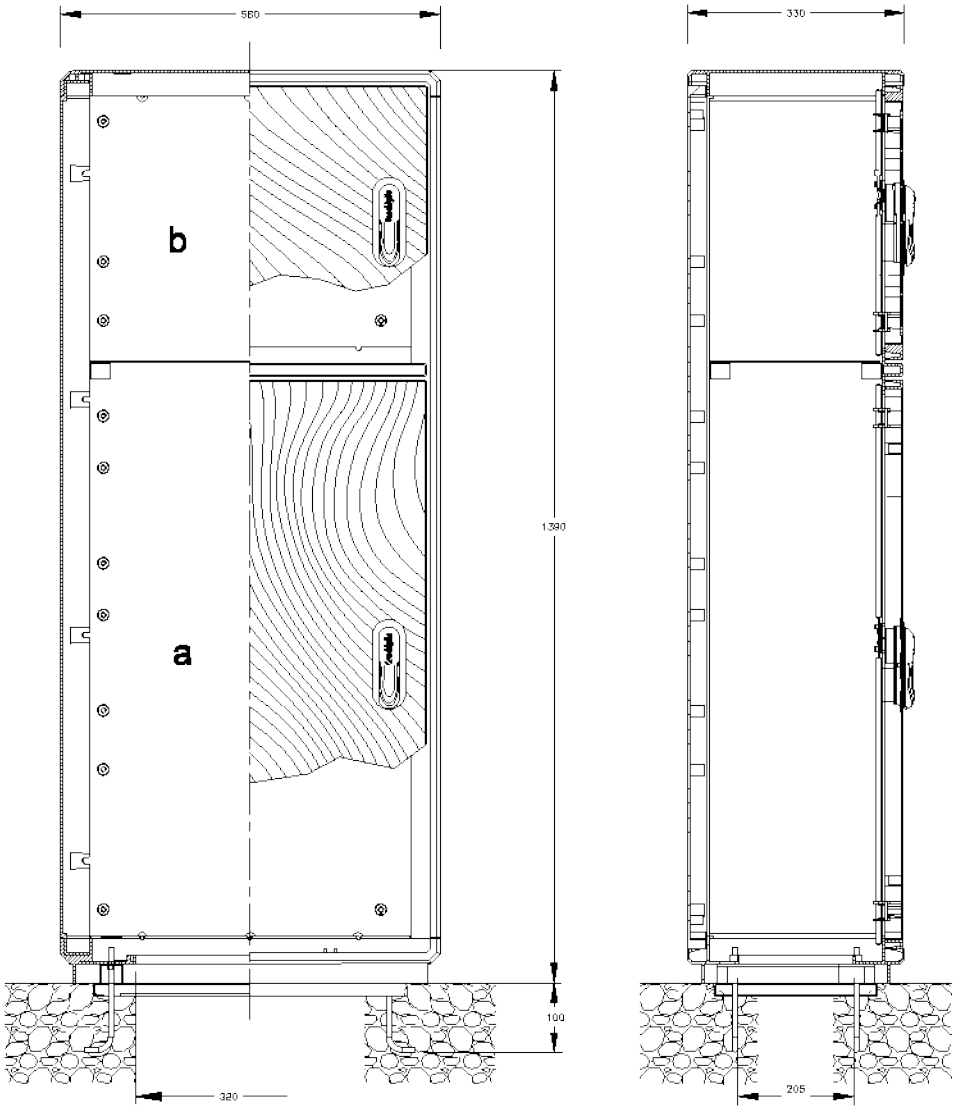

DIMENSIONI MINIME CONSIGLIATE PER PLINTO

* SPAZIO UTILE PER POSIZIONAMENTO CAVIDOTTI

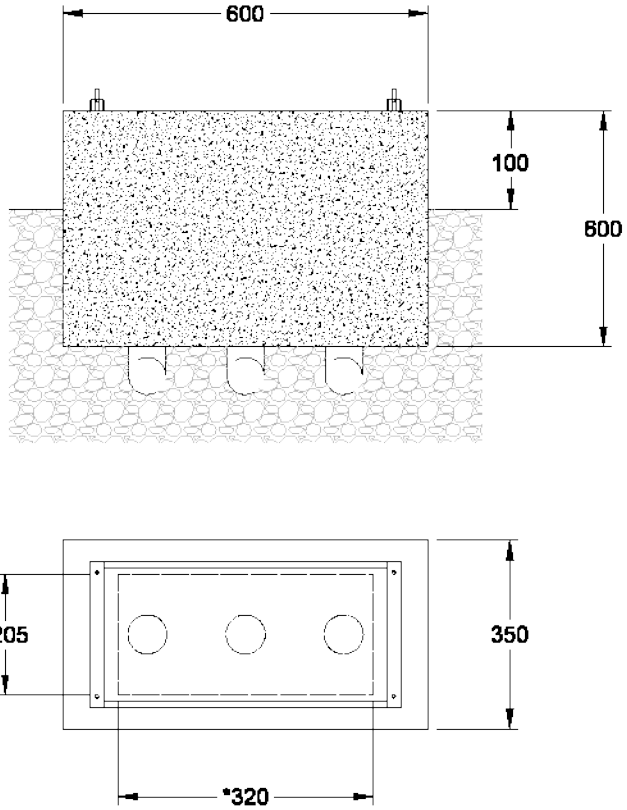

3				DATA:		STEA PROGETTO SRL Via Santa Caterina 60/A - ARCO - TRENTO Tel. 0464-512776 Fax 0464-513715		TITOLO: Q. generale stazione ricarica auto		PROGETTO: Piano di Lottizzazione C5-B Madonna Bianca		SIGLA QUADRO: P+00QGEN00	
2				DISEGN.:								POSIZIONE FISICA: Q1A	
1				VISTO:				CLIENTE: -	SCHEMA:	PROTOCOLLO: 268_21	NUMERO DISEGNO:	FOGLIO: 4	SEGUE: -
REV.:	MODIFICA:	DATA:	FIRMA:	APPROV.:		SOST. IL:	SOST. DA:	ORIGINE:				TOTALE FOGLI: 4	

N° Foglio	OGGETTO	INDICE REVISIONI 1	2	3	4	5	6	7
1	-							
2	SCHEMA DI POTENZA							
3	LAYOUT FRONTE QUADRO							
4	DETTAGLIO ARMADIO STRADALE							
5								
6								
7								
8								
9								
10								
11								
12								
13								
14								
15								
16								
17								
18								
19								
20								
21								
22								
23								
24								
25								
26								
27								
28								
29								
30								
31								
32								
33								
34								
35								
36								
37								
38								

Non è permesso consegnare a terzi o riprodurre questo documento né utilizzarne il contenuto o renderlo comunque noto a terzi senza nostra esplicita autorizzazione. Ogni infrazione comporta il risarcimento dei danni subiti. È fatta riserva di tutti i diritti derivati da brevetti o modelli.

RIFERIMENTO DISEGNI	
1	
2	
3	
4	
5	
6	

EDIZIONE
- ❑ PRELIMINARE
- ❑ PER APPROVAZIONE
- ❑ PER COSTRUZIONE
- ❑ REVISIONE FINALE
- ❑ _____

Quadro generale stazione ricarica bici

Committente: Vigolana S.r.l.

Progetto : Piano di Lottizzazione C5-B Madonna Bianca

Comune : Trento (TN)

Alimentazione	Sist.Distrib.	Vn	Fasi	Cdf%	Icc 3F	Icc FN	Icc FPe
KWED00P+00P	TT	400 V	TRIFASE	0,00 %	-	10,00 kA	10,00 kA

3				DATA:		STEA PROGETTO SRL Via Santa Caterina 60/A - ARCO - TRENTO Tel. 0464-512776 Fax 0464-513715	TITOLO: Q. generale stazione ricarica bici	PROGETTO: Piano di Lottizzazione Madonna Bianca	SIGLA QUADRO: P+00QGEN00
2				DISEGN.:					POSIZIONE FISICA: Q1A
1				VISTO:			CLIENTE: - / SCHEMA:	PROTOCOLLO: 268_21 / NUMERO DISEGNO:	FOGLIO: 1 SEGUE: 2
REV.:	MODIFICA:	DATA:	FIRMA:	APPROV.:	SOST. IL: / SOST. DA: / ORIGINE:				TOTALE FOGLI: 4

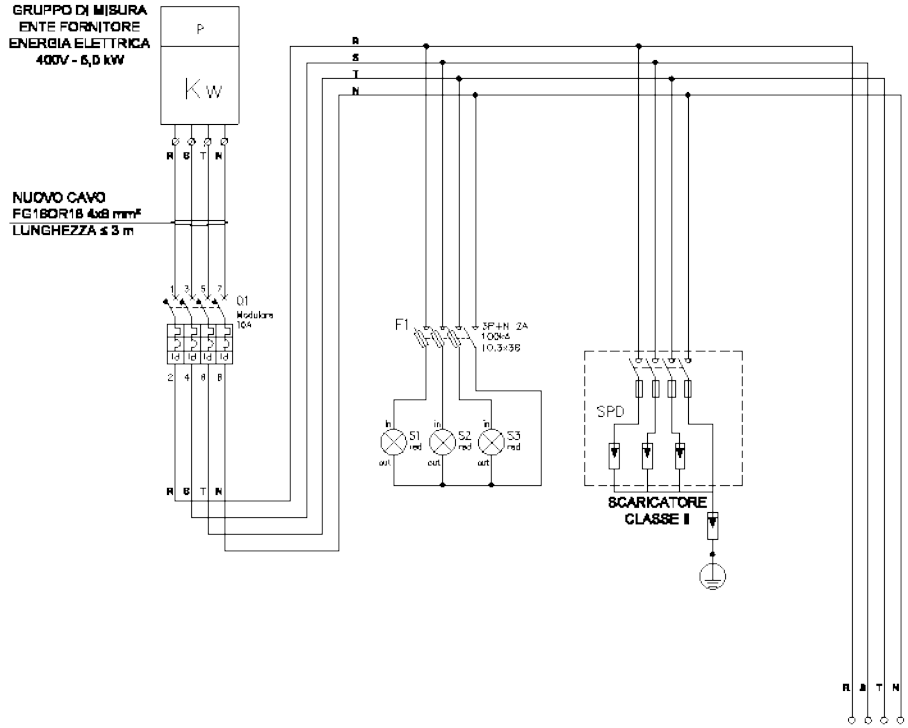

Sigla		Dorsale / Diramazione																	UTENZA
Descrizione			LINEA GENERALE			SPIE PRESENZA TENSIONE			SCARICATORE TENSIONE			STAZIONE RICARICA BICI							
Potenza nom. kW		Cos Ø																	
Tensione V		Corrente di impiego (Ib) A																	
N° Poli		Corrente nominale (Mas) A	4		16														INTERR. O SEZION.
Rele' termico		Campo di regolazione A																	
		Tarat. A (It rit.) x (In) A																	
Rele' magnetico		Campo di regolazione A																	
		Tarat. A (It rit.) ms I²t A²s																	
Curve	Potere di interruzione (Icu) kA		C		10														
Accessori	Interrutt. Differenziale A	Classe	0.03		A														
Costruttore		Modello																	
Caratteristica		Corrente nominale (In) A																	FUSIBILI
Base A		Potere di interruzione kA																	
Costruttore		Modello																	
N° Poli		Corrente nominale A																	CONTATT.
Categoria		Tensione bobina V																	
Costruttore		Modello																	
Campo di regolazione																			RELE' TERMICO
Taratura A																			
Costruttore		Modello																	
Tipo di cavo		Formazione + PE										FG16OR16		6G6					LINEA
Materiale	Tipo posa	t° amb. °C																	
Lunghezza m		Portata (Iz) A																	
C.d.t. a fine linea (3F)		V %																	
C.d.t. a fine linea (F-N)		V %																	
Icc max kA		Icc min=Uo/Zs kA																	
K²S² F	K²S² N	K²S² Pe																	

3					DATA:		STEA PROGETTO srl	Studi Territorio Energia Ambiente	STEA PROGETTO SRL		TITOLO:		PROGETTO:			SIGLA QUADRO:	P+00QGEN00		
2					DISEGN.:				Via Santa Caterina 60/A - ARCO - TRENTO		Q. generale stazione ricarica bici		Piano di Lottizzazione C5-B Madonna Bianca			POSIZIONE FISICA:	Q1A		
1					VISTO:				Tel. 0464-512776 Fax 0464-513715		CLIENTE:	SCHEMA:	PROTOCOLLO:	NUMERO DISEGNO:		FOGLIO: 2	SEGUE: 3		
REV.:	MODIFICA:	DATA:	FIRMA:	APPROV.:		SOST. IL:		SOST. DA:		ORIGINE:	-		268_21			TOTALE FOGLI:	4		

LAYOUT FRONTE QUADRO

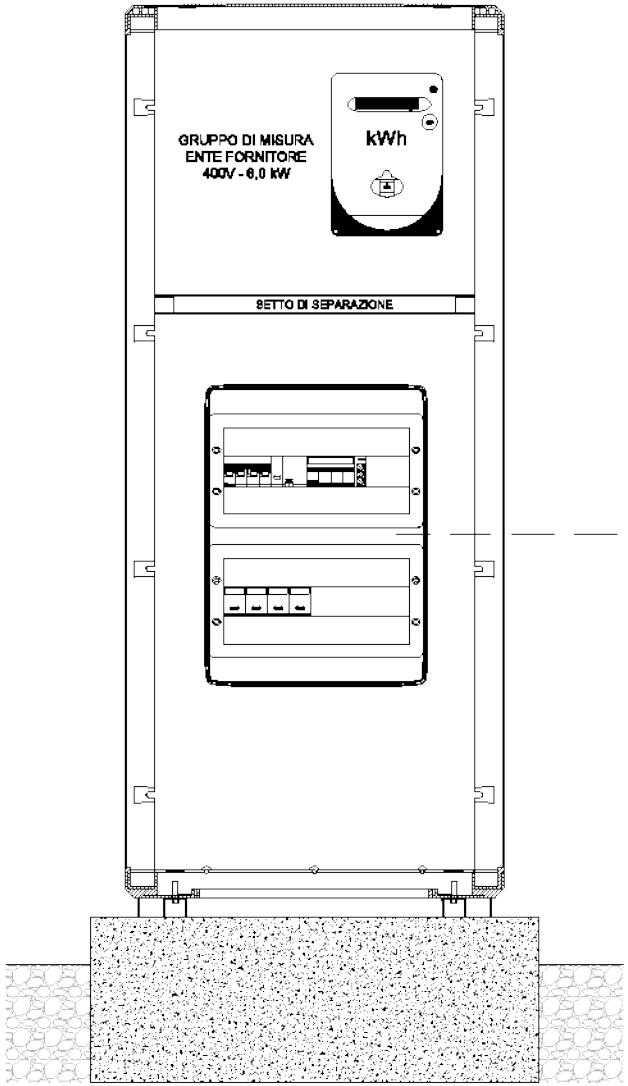

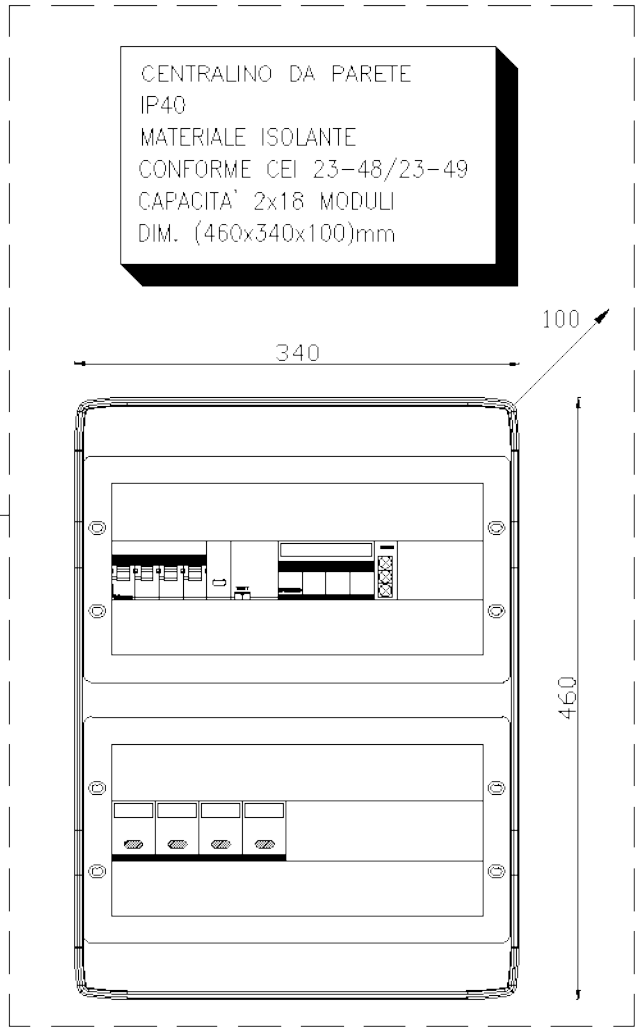

3				DATA:		STEA PROGETTO SRL Via Santa Caterina 60/A - ARCO - TRENTO Tel. 0464-512776 Fax 0464-513715			TITOLO: Q. generale stazione ricarica bici		PROGETTO: Piano di Lottizzazione C5-B Madonna Bianca			SIGLA QUADRO:	P+00QGEN00		
2				DISEGN.:										POSIZIONE FISICA:	Q1A		
1				VISTO:					CLIENTE: -	SCHEMA:	PROTOCOLLO: 268_21	NUMERO DISEGNO:		FOGLIO: 3	SEGUE: 4		
REV.:	MODIFICA:	DATA:	FIRMA:	APPROV.:		SOST. IL:	SOST. DA:	ORIGINE:						TOTALE FOGLI:	4		

DETTAGLIO ARMADIO STRADALE A 2 VANI, dimensioni ingombro (1390x585x330)mm, dimensioni utili (883x562x298)mm+(433x562x298)mm, IP55
VANO SUPERIORE E VANO INFERIORE COMPLETI DI PIASTRA DI FONDO IN ACCIAIO

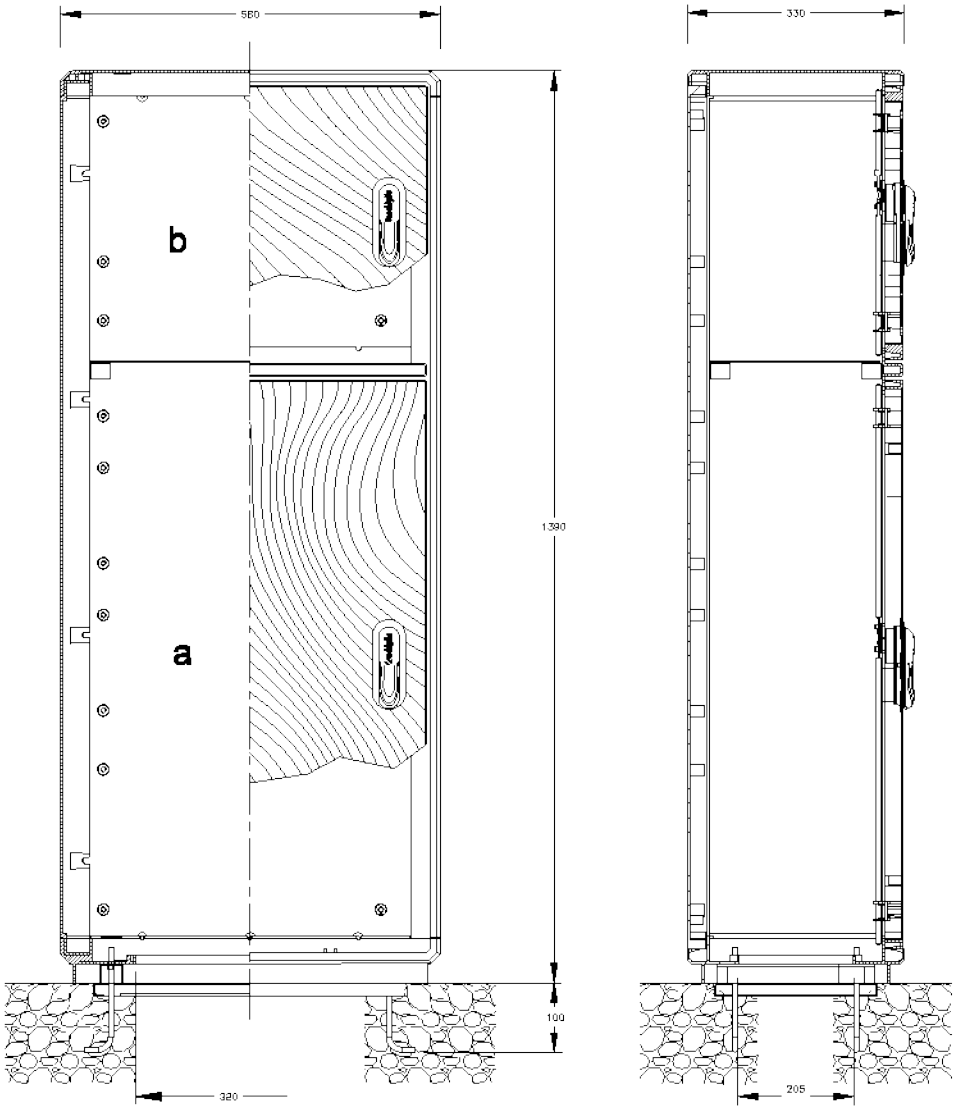

DIMENSIONI MINIME CONSIGLIATE PER PLINTO

* SPAZIO UTILE PER POSIZIONAMENTO CAVIDOTTI

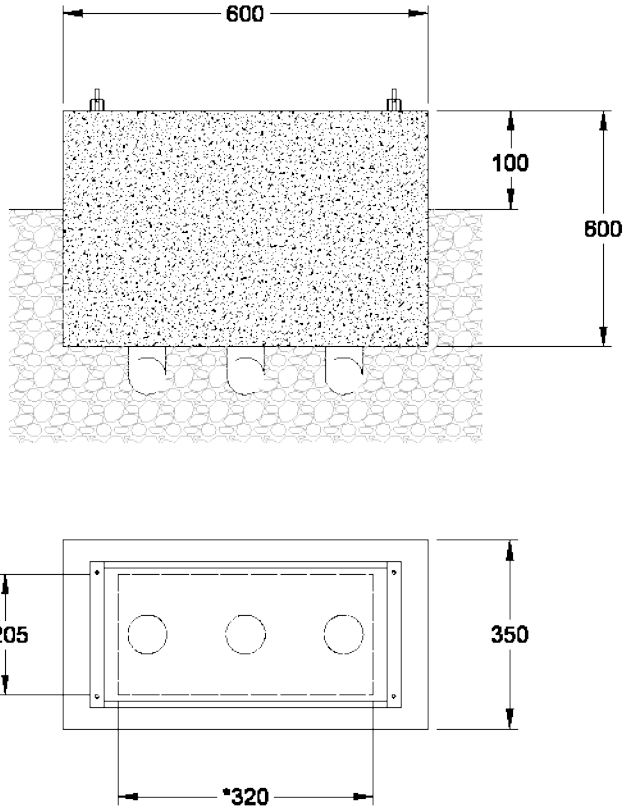

3				DATA:		STEA PROGETTO SRL Via Santa Caterina 60/A - ARCO - TRENTO Tel. 0464-512776 Fax 0464-513715		TITOLO: Q. generale stazione ricarica bici	PROGETTO: Piano di Lottizzazione C5-B Madonna Bianca		SIGLA QUADRO:	P+00QGEN00	
2				DISEGN.:							POSIZIONE FISICA:	Q1A	
1				VISTO:				CLIENTE: -	SCHEMA:	PROTOCOLLO: 268_21	NUMERO DISEGNO:	FOGLIO: 4	SEGUE: -
REV.:	MODIFICA:	DATA:	FIRMA:	APPROV.:		SOST. IL:	SOST. DA:	ORIGINE:				TOTALE FOGLI:	4